CATALOGOGENERALE

SPINELLI INOX

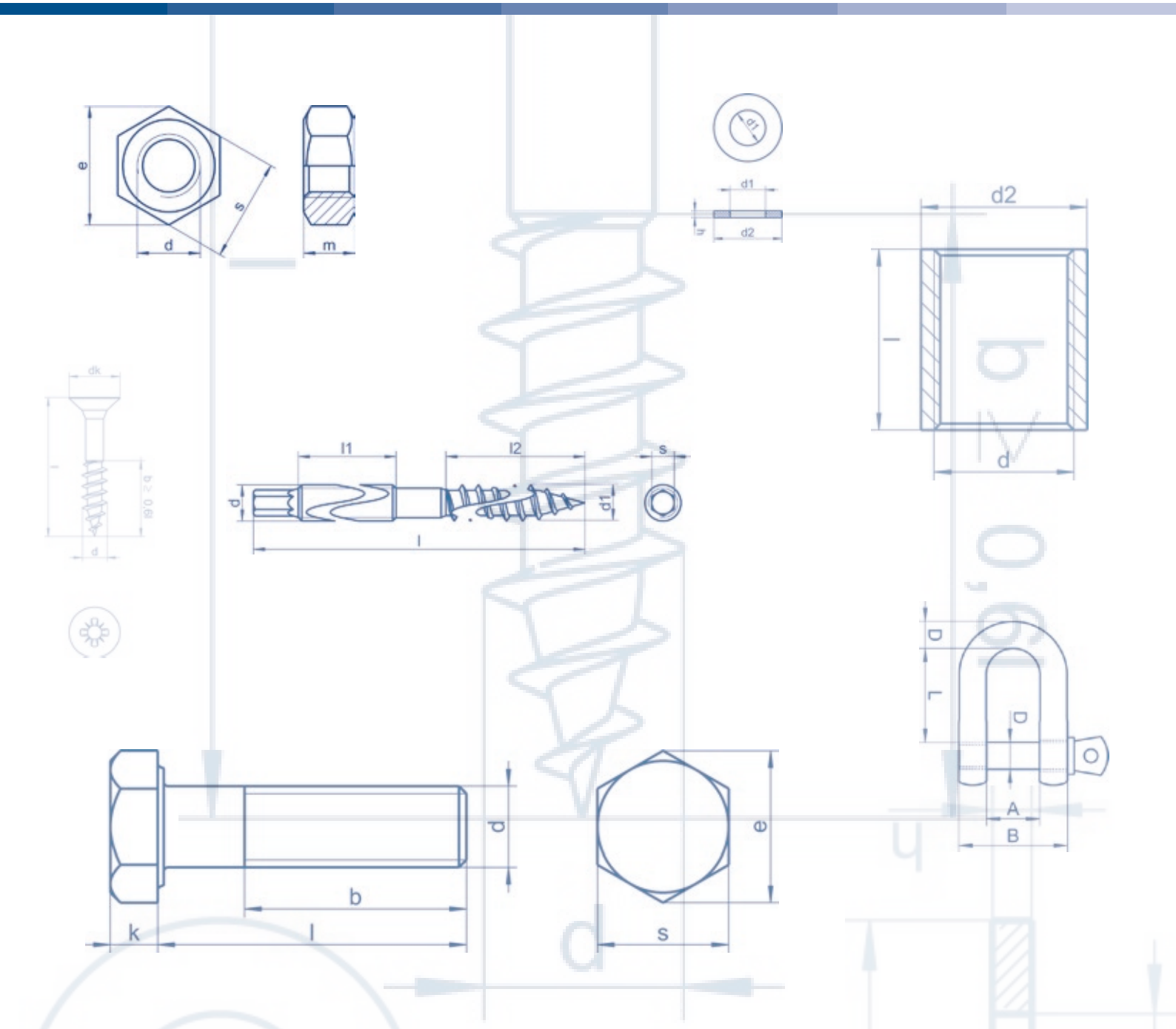

Un Partner Affidabile e Inossidabile

SPINELLI INOX

L'eccellenza dei migliori sistemi di fissaggio in acciaio inossidabile da oltre 20 anni.

SISTEMI DI FISSAGGIO
PER IMPIANTI FOTOVOLTAICI

Efficienti.

SOLAR

GANCI E SUPPORTI p. 172
MORSETTI p. 178
PROFILI E GIUNZIONI p. 183

ART. 9211

Viti doppio filetto metrico-legno con chiave esagonale

AISI 304 / A2

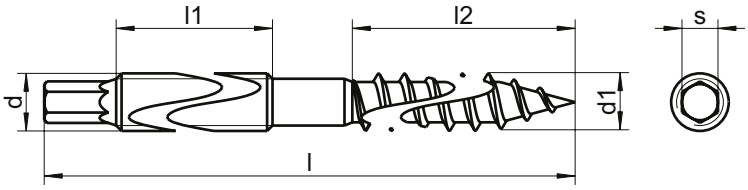

In caso di tetti con pannelli ondulati
o in lamiere trapezoidali con sottostrutture in legno

CODICE ARTICOLO	D	l (mm)	l1 (mm)	l2 (mm)	D1 (mm)	S (mm)	BOX
9211-2-10*180	M10	180	100	60	10	7	50
9211-2-10*200	M10	200	110	70	10	7	50
9211-2-10*250	M10	250	130	80	10	7	50
9211-2-10*300	M10	300	140	100	10	7	50
9211-2-12*250-9	M12	250	130	100	12	9	50
9211-2-12*300-9	M12	300	140	100	12	9	50
9211-2-12*350-9	M12	350	180	180	12	9	50

ART. 9215

Viti doppio filetto metrico-legno assemblate

AISI 304 / A2

ART. 9211 +
3 DADI DIN 934 +
3 RONDELLE DIN 125 +
1 GUARNIZIONE EPDM (ART. 9218)

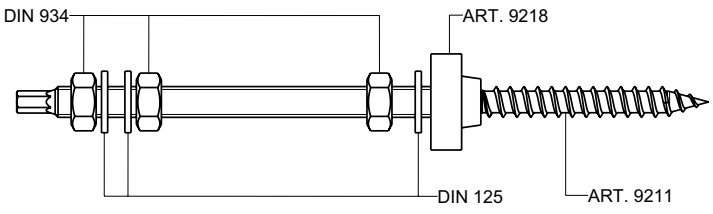

In caso di tetti con pannelli ondulati
o in lamiere trapezoidali con sottostrutture in legno

CODICE ARTICOLO	BOX
9215-2-10*180	25
9215-2-10*200	25
9215-2-12*250-9	25
9215-2-12*300-9	25
9215-2-12*350-9	25

ART. 9216

Viti doppio filetto metrico-legno assemblate

AISI 304 / A2

ART. 9211 +
3 DADI SIM. DIN 9345 +
1 GUARNIZIONE EPDM (ART. 9218)

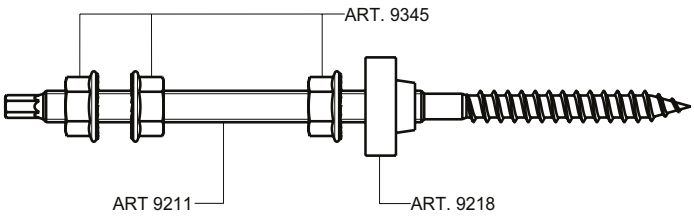

In caso di tetti con pannelli ondulati
o in lamiere trapezoidali con sottostrutture in legno

CODICE ARTICOLO	D	BOX
9216-2-10*200	M10	25
9216-2-10*250	M10	25
9216-2-10*300	M10	25
9216-2-12*300-9	M12	25
9216-2-12*350-9	M12	25

ART. 9218

Guarnizione EPDM

ART. 934

Dado

DIN 934

ART. 125

Rondella

DIN 125

ART. 9345

Dado

SIM. DIN 6923

Ganci e supporti

ART. 9521

Gancio solar per tetti con tegole

AISI 304 / A2

CODICE ARTICOLO	BOX
9521-2-180*80	50

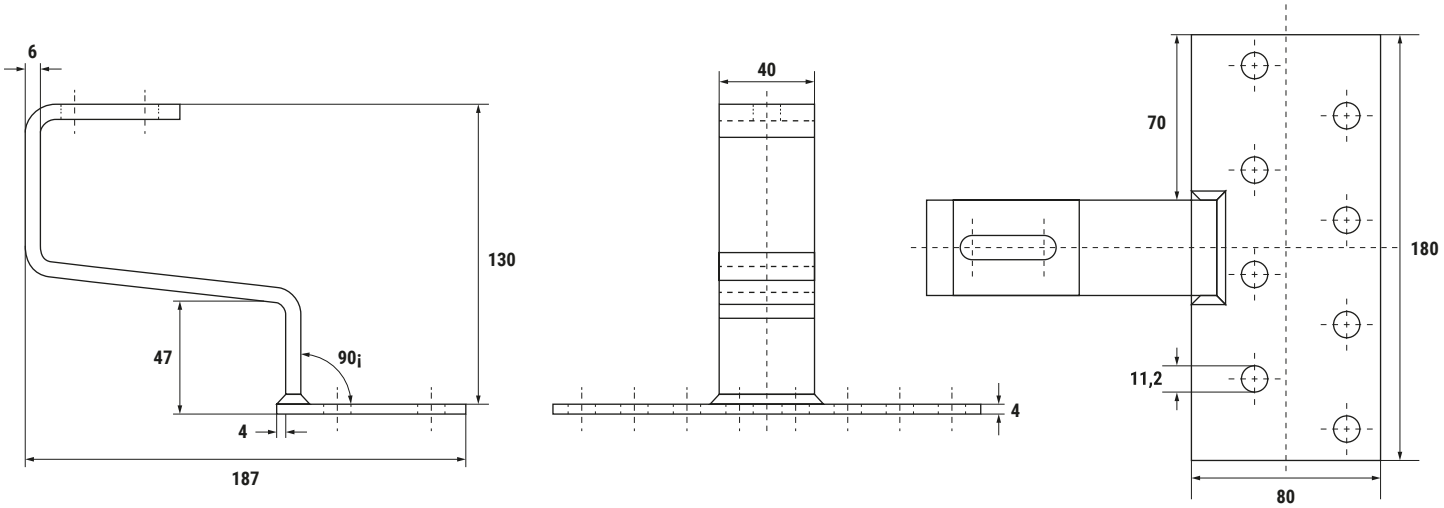

Stabilire la posizione del gancio in base ai relativi disegni di progetto. Nei punti di fissaggio del gancio, eliminare o semplicemente sollevare le tegole, posizionando il gancio senza fare pressione sulla tegola. Montare il gancio sul travetto inclinato con due viti per legno (ad es. la vite per legno DIN 571). Se necessario, dove è stato fissato il gancio incavare il travetto con una smerigliatrice da taglio, creando una maggiore apertura. Il gancio non deve spingere in alto la tegola soprastante. In caso di tegole marsigliesi, si consiglia di incavare anche la tegola sottostante.

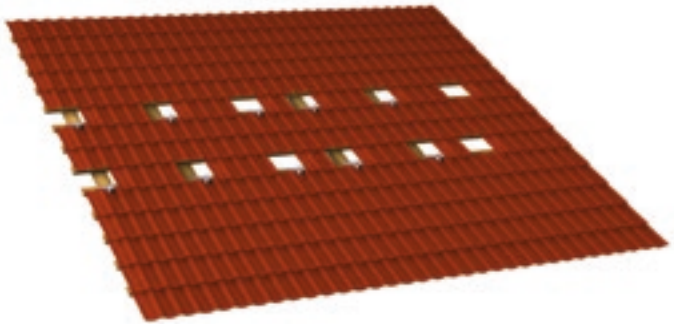

ART. 9525

Gancio solar regolabile per tetti con tegole

AISI 304 / A2

CODICE ARTICOLO	BOX
9525-2-140*56K	20

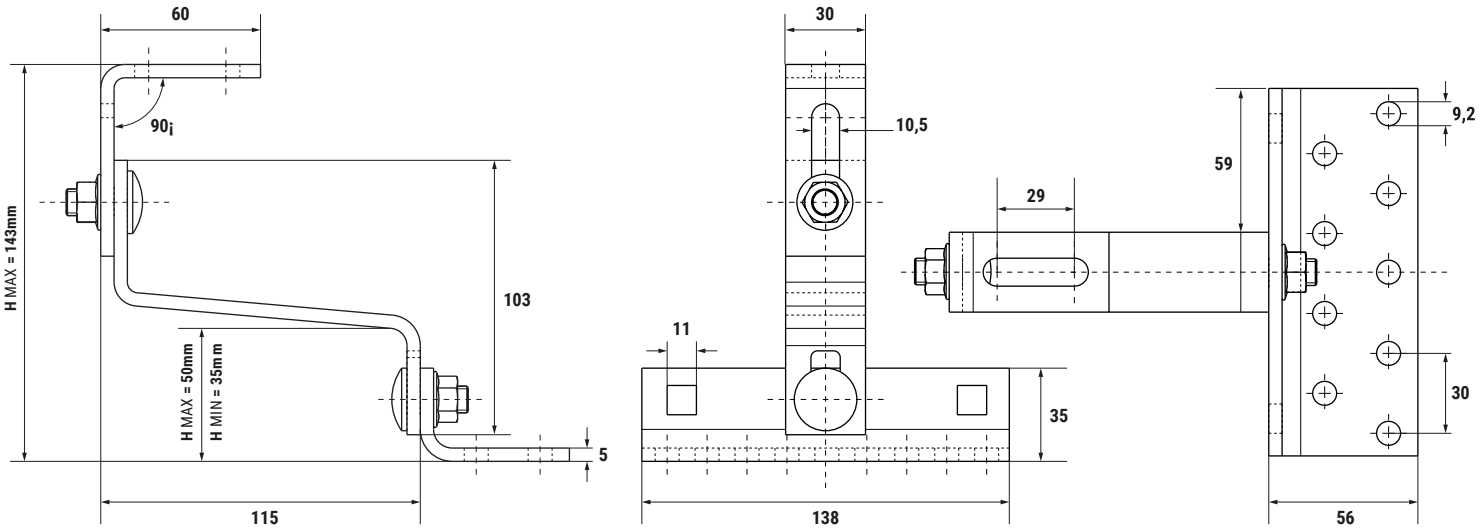

ART. 603

Vite

DIN 603 (10X25)

ART. 9345

Dado

SIM. DIN 6923 (M 10)

Ganci e supporti

ART. 9543

Piastra di supporto per viti doppio filetto art. 9215-16 M 10 con foro oblungo per viti M 10

AISI 304 / A2

In caso di tetti con pannelli ondulati
o in lamiere trapezoidali con sottostrutture in legno

CODICE ARTICOLO	BOX	MASTER CARTON
9543-2-82*30*5	100	300

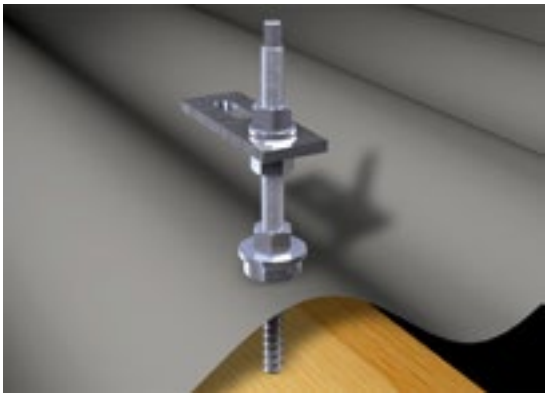

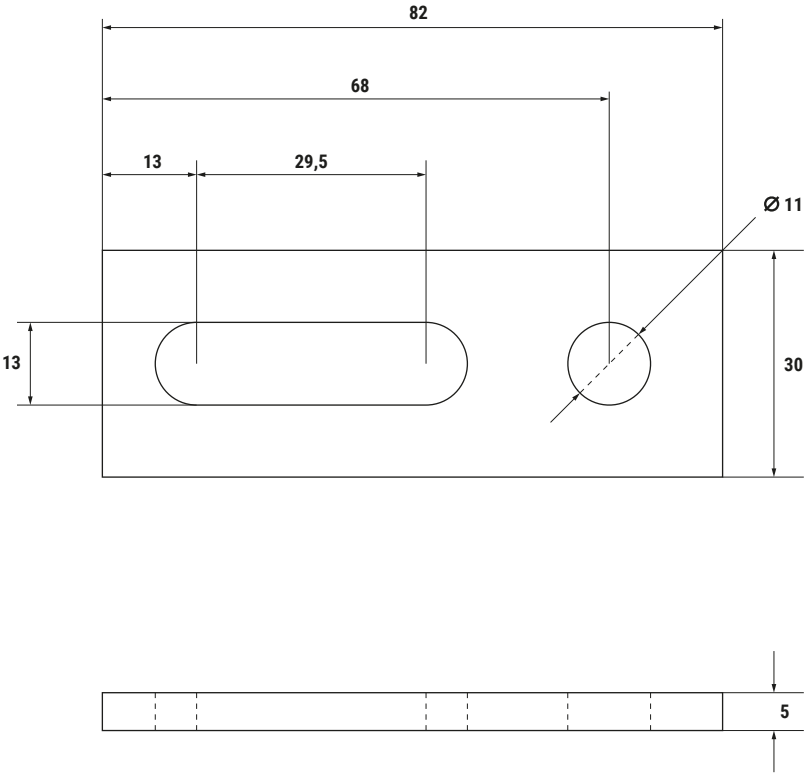

ART. 9544

Piastra di supporto per viti doppio filetto art. 9215-16 M 12 con foro oblungo per viti M 10

AISI 304 / A2

In caso di tetti con pannelli ondulati
o in lamiere trapezoidali con sottostrutture in legno

CODICE ARTICOLO	BOX	MASTER CARTON
9315203002	100	300

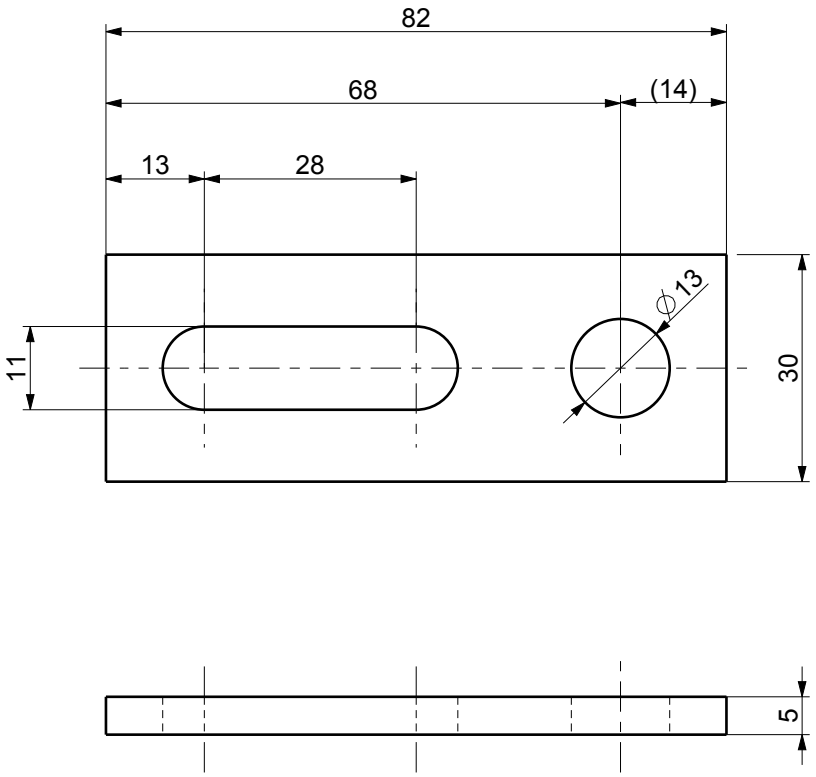

Morsetti

ART. 9742-W4

Morsetti terminali per fissaggio moduli (pannelli) con cornice, Alluminio

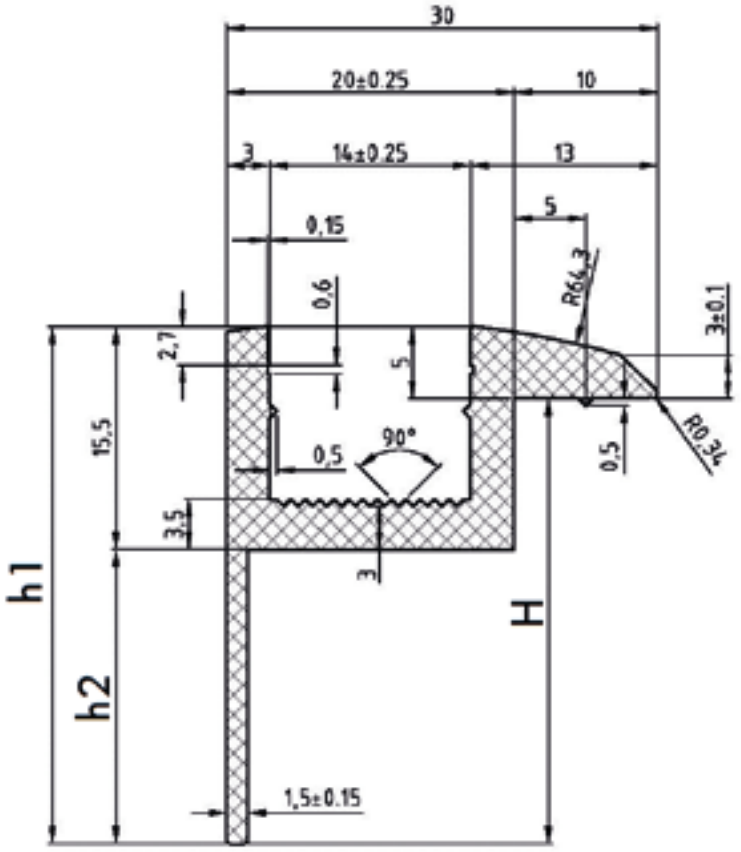

CODICE ARTICOLO	H MODULO (mm)	H (mm)	H1 (mm)	H2 (mm)	LUNGHEZZA MORSETTI (mm)	BOX	MASTER CARTON
9742-W4-30	30	31	36	20,5	70	50	400
9742-W4-34	34	32,99	38	22,49	70	50	400
9742-W4-35	35	34	39	23,5	70	50	400
9742-W4-38	38	37	42	26,5	70	50	400
9742-W4-40	40	39	44	28,5	70	50	400
9742-W4-42	42	41	46	30,5	70	50	400
9742-W4-45	45	43,99	49	33,49	70	50	400
9742-W4-46	46	45	50	34,5	70	50	400
9742-W4-50	50	49	54	38,5	70	50	400

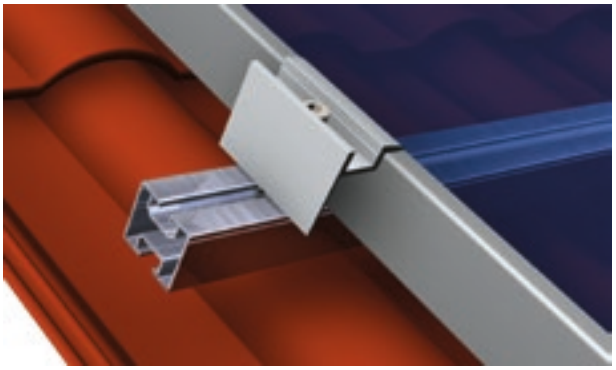

Esempio di fissaggio dei morsetti terminali:

posizionare il tassello scorrevole nel profilato superiore e spingerlo fino allo scatto. Avvitare nel tassello scorrevole il morsetto terminale con la relativa vite (a seconda dell'altezza del pannello fotovoltaico).

ART. 9745-W13

Morsetto centrale per fissaggio moduli (pannelli) con cornice, Alluminio

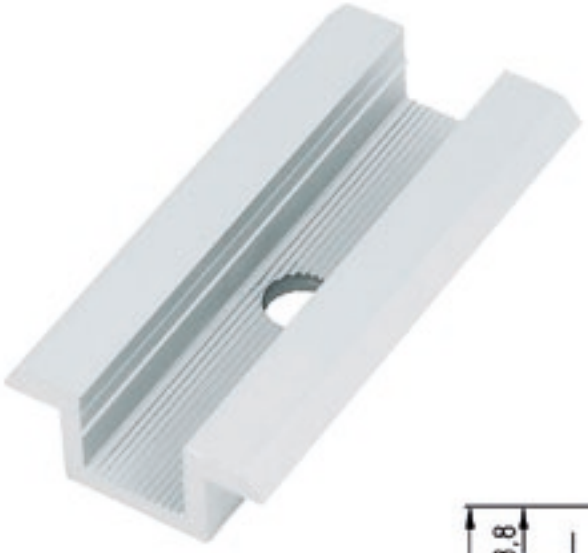

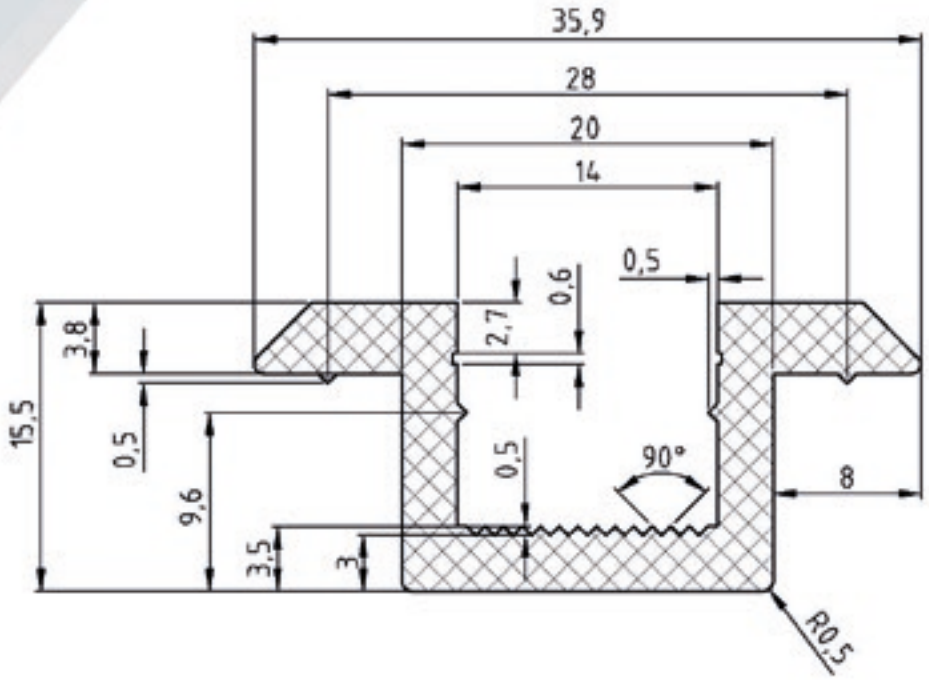

CODICE ARTICOLO	LUNGHEZZA MORSETTI (mm)	BOX
9745-W13	70	100

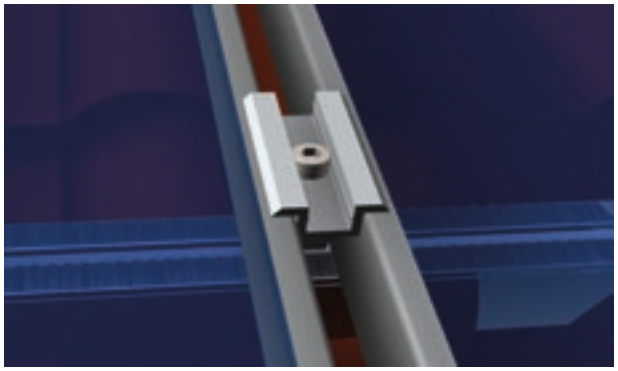

Esempio di fissaggio dei morsetti centrali:

posizionare il tassello scorrevole nel profilato superiore e spingerlo fino allo scatto. Avvitare nel tassello scorrevole il morsetto centrale con la relativa vite (a seconda dell'altezza del pannello fotovoltaico).

Morsetti
CLAMPS

1) Soluzione con tassello scorrevole

2) Soluzione con dado quadro

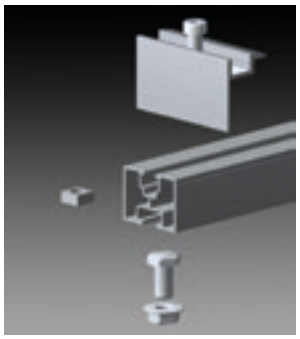

ART. 912
Vite per morsetti
M 8

ART. 912
Vite per morsetti
M 8

ART. 9250
Rondella di sicurezza

ART. 9250
Rondella di sicurezza
Non necessaria

ART. 9431
Tassello scorrevole

ART. 557
Dado quadro

ART. 9490
Sfere Inox per viti DIN 912 M 8: rendono le viti inviolabili
AISI 304 / A2

CODICE ARTICOLO	D (mm)	GRAMMI (gr)	BOX
9490-2-6,25	6,25	100	10000

ALTEZZA MODULO (mm)	CON TASSELLO SCORREVOLE	RONDELLA DI SICUREZZA	CON DADO QUADRO
30	VITI 8X35	X	VITI 8X35 OR 40
34	VITI 8X35	NON NECESSARIA	VITI 8X35 OR 40
35	VITI 8X40	X	VITI 8X40 OR 45
38	VITI 8X40	NON NECESSARIA	VITI 8X40 OR 45
40	VITI 8X45	X	VITI 8X45 OR 50
42	VITI 8X45	NON NECESSARIA	VITI 8X45 OR 50
45	VITI 8X50	X	VITI 8X50 OR 55
46	VITI 8X50	X	VITI 8X50 OR 55
50	VITI 8X55	X	VITI 8X55 OR 60

ART. 9742 LAMINAT L

Morsetto terminale Alluminio-EPDM, per fissaggio moduli (pannelli) in vetro senza cornice (vite non inclusa)

Pratico collegamento a clip, gomma EPDM resistente UV, regolabilità in altezza modulare, campo di serraggio da 6 a 9 mm, approvazione First Solar.

CODICE ARTICOLO	DIMENSIONI (mm)	ALTEZZA (mm)	BOX
9742-LAMINAT L	30X100	MAX 29,5	50

ART. 912

Vite per morsetti

DIN 912 (M 8X35)

ART. 9250

Rondella di sicurezza

ART. 9431

Tassello scorrevole

ART. 9490

Sfere inox

Per viti DIN 912, rendono le viti inviolabili

ASI 304 (6,25mm)

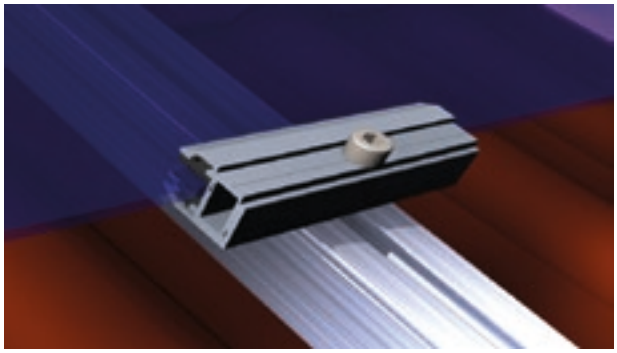

Esempio di fissaggio dei morsetti terminali:

posizionare il tassello scorrevole nel profilato superiore e spingerlo fino allo scatto. Avvitare e serrare nel tassello scorrevole il morsetto terminale con una vite DIN 912 A2/A4 M8*35 mm (coppia di serraggio massima: 15 Nm).

Morsetti

ART. 9745-LAMINAT L

Morsetto centrale Alluminio-EPDM, per fissaggio moduli (pannelli) in vetro senza cornice (vite non inclusa)

Pratico collegamento a clip, gomma EPDM resistente UV, regolabilità in altezza modulare, campo di serraggio da 6 a 9 mm, approvazione First Solar.

CODICE ARTICOLO	DIMENSIONI (mm)	ALTEZZA (mm)	BOX
9745-LAMINAT L	45X100	MAX 29,5	50

ART. 912

Vite per morsetti

DIN 912 (M 8X35)

ART. 9250

Rondella di sicurezza

ART. 9431

Tassello scorrevole

ART. 9490

Sfere inox

Per viti DIN 912, rendono le viti inviolabili

ASI 304 (6,25mm)

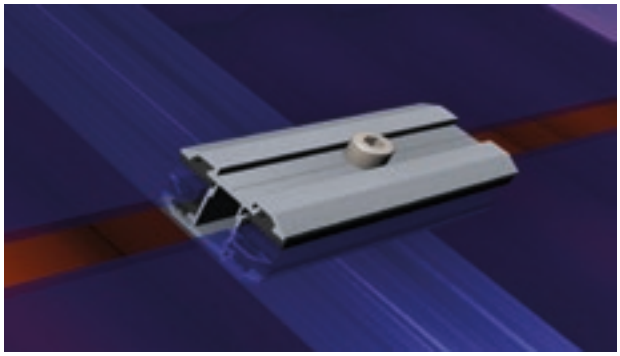

Esempio di fissaggio dei morsetti centrali:

posizionare il tassello scorrevole nel profilato superiore e spingerlo fino allo scatto. Avvitare e serrare nel tassello scorrevole il morsetto centrale con una vite DIN 912 A2/A4 M8*35 mm (coppia di serraggio massima: 15 Nm).

ART. 9664 W1

Profilo Solar per tassello scorrevole M 8 sezione mm. 40x40, Alluminio

CODICE ARTICOLO	L PROFILO (mm)	BOX
9664-W1	6100	6
9664-W1MT305	3050	6

INTERASSE MAX: 1.6 M*
*Carichi ipotetici:
- Carico neve sk = 1.21 kN/m2
- Carico modulo: 0.22 kn/m2
- Carico vento:

V pressione dal basso = -0.80 kn/m2
V pressione dall'alto = 0.40 kn/m2

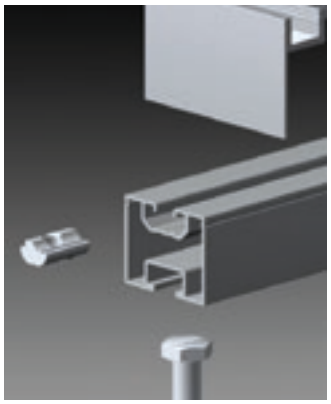

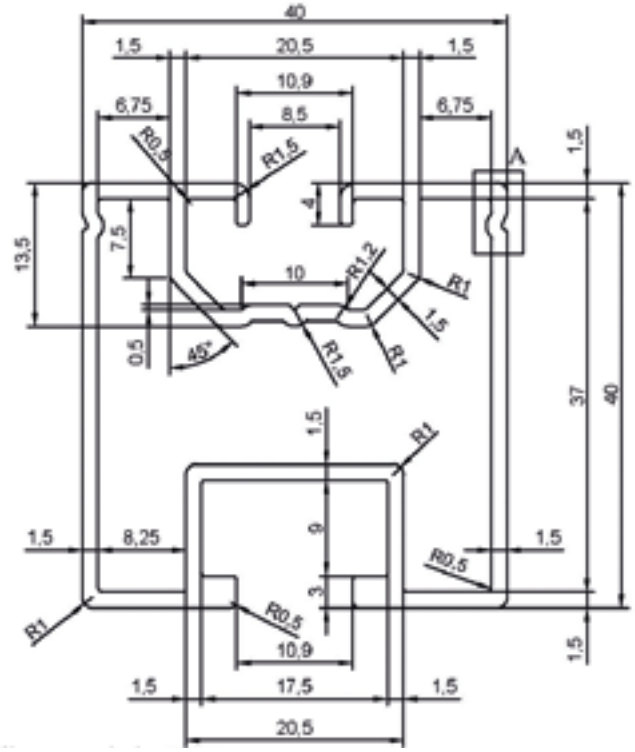

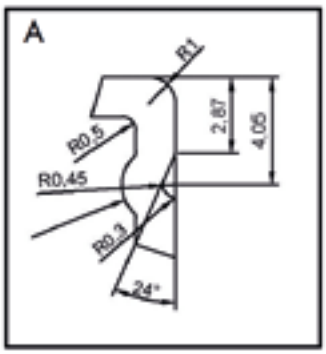

Profili e Giunzioni

ART. 9664 W3

Profilo Solar per dadi quadri o esagonali M 8 sezione mm. 40x40, Alluminio

CODICE ARTICOLO	L PROFILO (mm)	BOX
9664-W3	6100	6
9664-W3MT305	3050	6

INTERASSE MAX: 1.6 M*
*Carichi ipotetici:
- Carico neve sk = 1.21 kN/m2
- Carico modulo: 0.22 kn/m2
- Carico vento:

V pressione dal basso = -0.80 kn/m2
V pressione dall'alto = 0.40 kn/m2

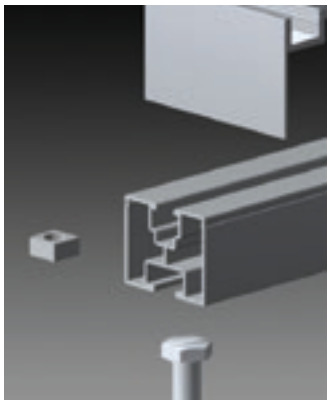

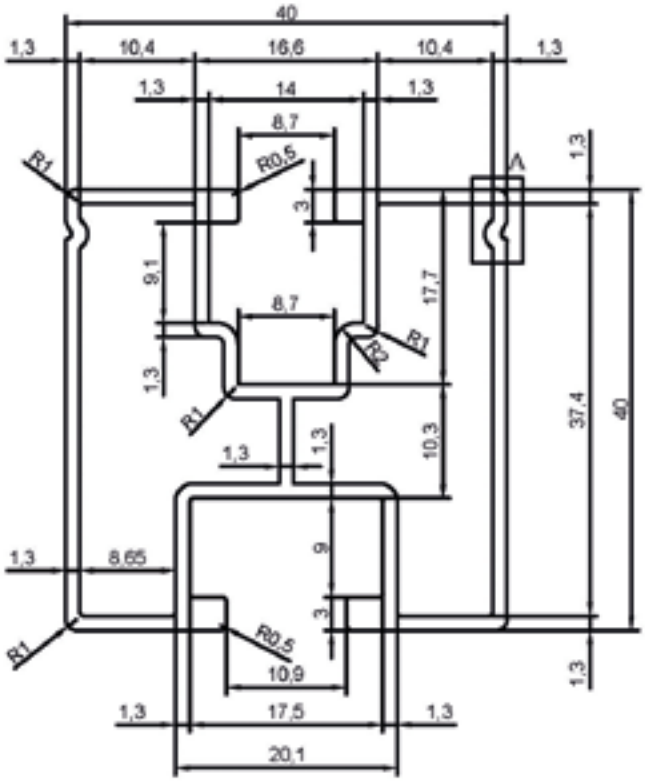

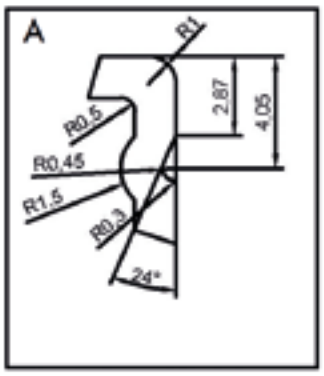

ART. 9664 W15

Profilo Solar per tassello scorrevole M 8, montaggio laterale, sezione mm. 40x40, Alluminio

CODICE ARTICOLO	L PROFILO (mm)	BOX
9664-W15	6100	6
9664-W15MT305	3050	6

INTERASSE MAX: 1.6 M*
*Carichi ipotetici:
• Carico neve sk = 1.21 kN/m2
• Carico modulo: 0.22 kn/m2
• Carico vento:
V pressione dal basso = -0.80 kn/m2
V pressione dall'alto = 0.40 kn/m2

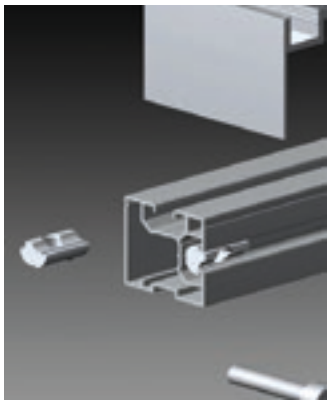

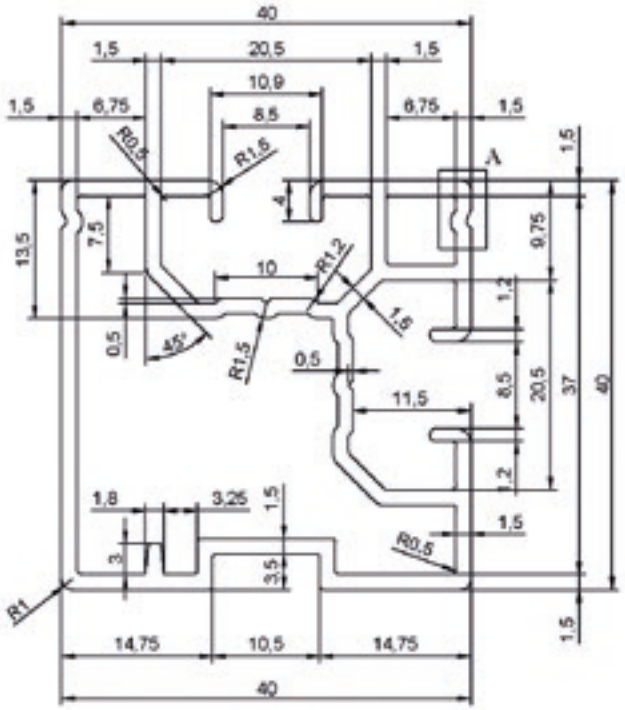

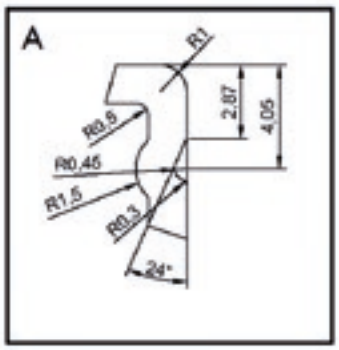

Profili e Giunzioni

ART. 9664 W31

Profilo Solar per tetti lamiera grecata e Tassello scorrevole M. 8, sezione mm. 40x40, Alluminio

CODICE ARTICOLO	L PROFILO (mm)	BOX
9664-W31	6100	6
9664-W31MT305	3050	6

INTERASSE MAX: 1.6 M*
*Carichi ipotetici:
• Carico neve sk = 1.21 kN/m2
• Carico modulo: 0.22 kn/m2
• Carico vento:
V pressione dal basso = -0.80 kn/m2
V pressione dall'alto = 0.40 kn/m2

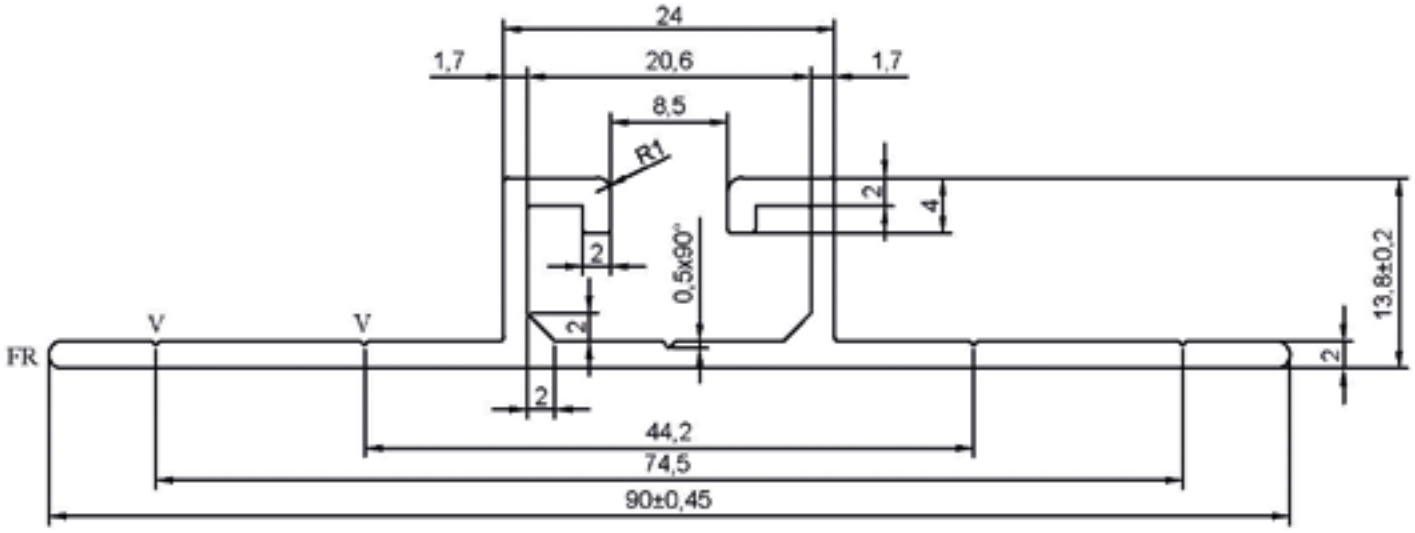

ART. 9431

Tasselo scorrevole M 8

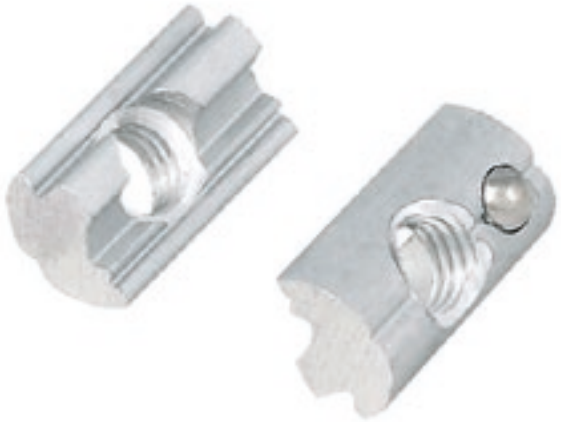

MATERIALE:

TASSELO SCORREVOLE
EN AW 6061/ AS 6061 O EQUIVALENTE

SFERA:1.4301 / EN 97688-1
AISI 304 O EQUIVALENTE

MOLLA: 1.4310/ EN 10088-1
AISI 301 O EQUIVALENTE

A-A
2:1

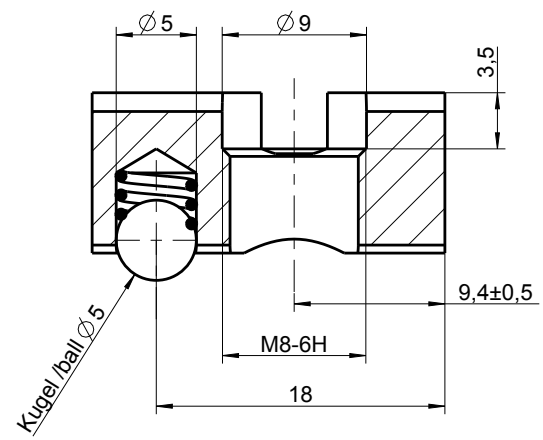

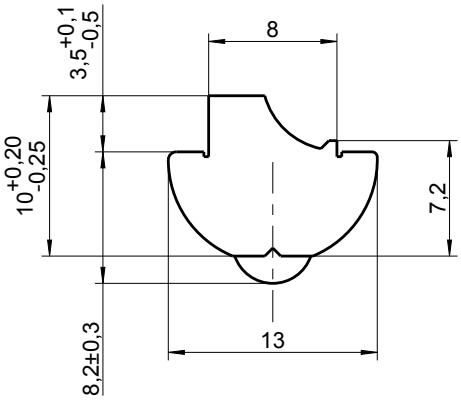

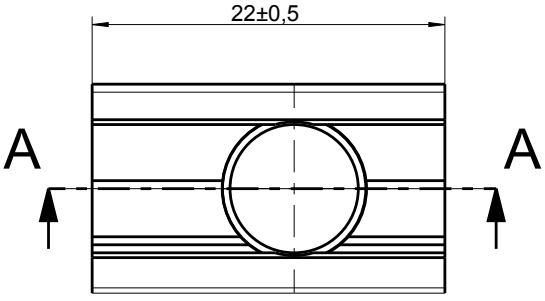

CODICE ARTICOLO	BOX	MASTER CARTON
9431-120901-100	100	2500

Profili e Giunzioni

ART. 9701-W14

Piastrina angolare, Alluminio

CODICE ARTICOLO	BOX	MASTER CARTON
SOLO UNA W	100	400

ART. 912

3 Viti

DIN 912 (M 8X35)

ART. 9431

3 Tasselli scorrevoli

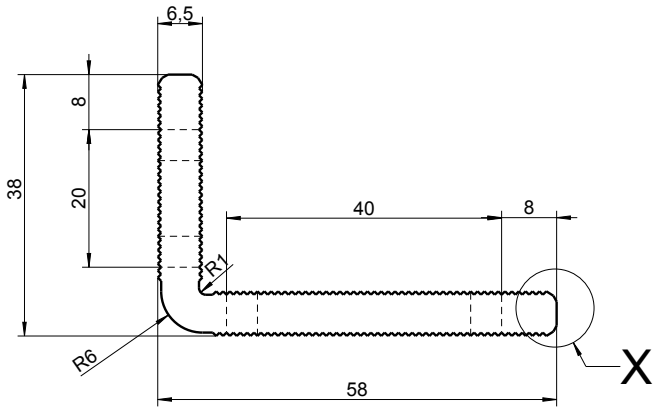

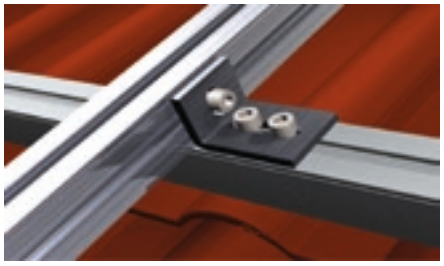

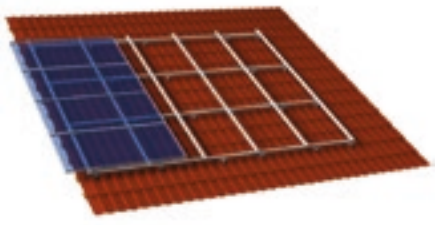

Per montare i pannelli senza cornice è necessario un sistema a guide incrociate. Il telaio così realizzato è particolarmente stabile. Si prega di osservare le istruzioni di montaggio del produttore dei pannelli fotovoltaici.

ART. 9557

Giunzione per profili Solar a 4 fori

AISI 304 / A2

CODICE ARTICOLO	DIMENSIONI (mm)	BOX
9557-2-200*40	200X40X5	25

Per guide di montaggio occorrono:

ART. 933

4 Viti

DIN 933 (M 10x20)

ART. 9345

4 Dadi

M 10

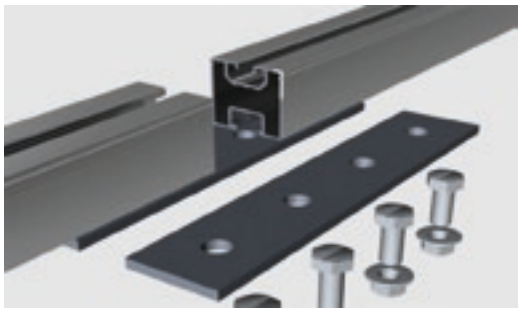

Prendere 4 viti a testa esagonale per la piastra di giunzione (a 4 fori) e infilare le prime due nella scanalatura inferiore del primo profilato. Successivamente infilare le ultime due viti nell'altro profilato. Per concludere l'operazione, fissare tutte le quattro viti con quattro dadi. (Coppia di serraggio: 10 – 12 Nm)

ART. 9751 W18

Giunzione per profili Solar ad innesto, Alluminio

CODICE ARTICOLO	BOX	MASTER CARTON
9751-W18	50	350

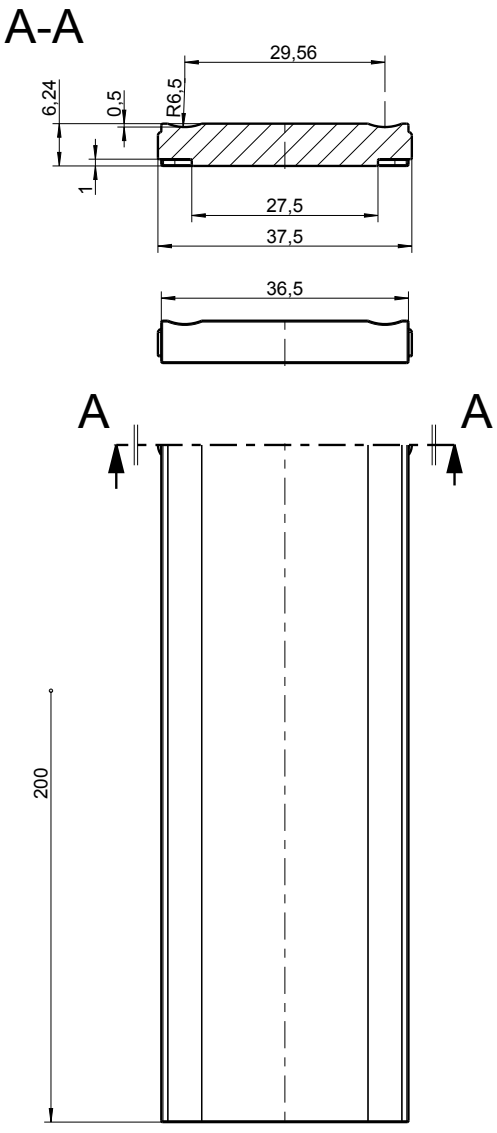

La piastra di giunzione (W 18) viene inserita nel profilato solo fino a metà. Successivamente spingere l'altro profilato sulla piastra e unire tra loro i due profilati, facendo pressione.

ART. 9751 W12

Giunzione per profili Solar, Alluminio

CODICE ARTICOLO	BOX	MASTER CARTON
9751-W12	100	100

ART. 7504 K

2 Viti

DIN 7504 (4,8X25MM)

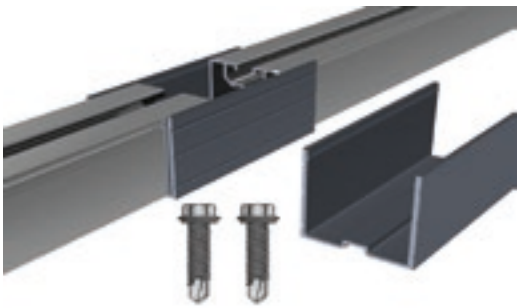

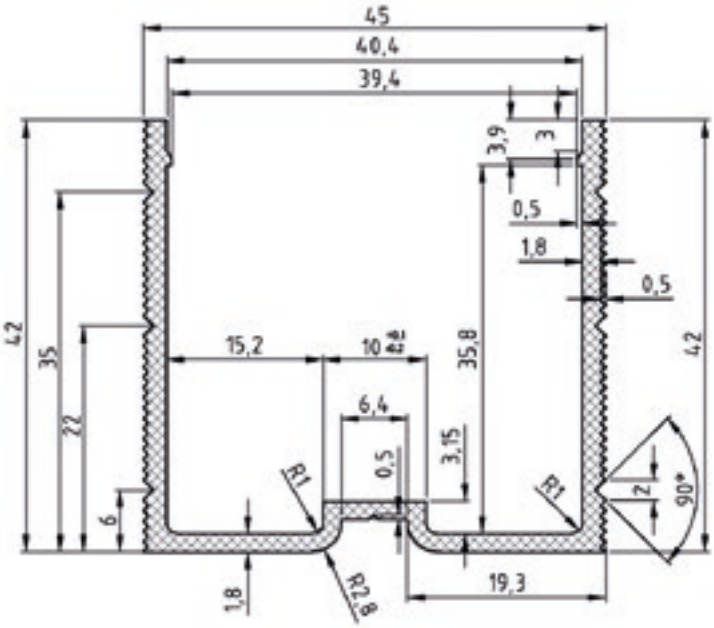

Inserire l'elemento di giunzione sul primo profilato e fissarlo nella scanalatura fino allo scatto.
Successivamente fissare il secondo fino allo scatto e unirlo al precedente, facendo pressione.
Avvitare con due viti perforanti per fissare il tutto. (Coppia di serraggio: 8 – 10 Nm)

Dati Tecnici

Nel Catalogo sono presenti articoli che non hanno espliciti riferimenti a normative. (es. EN-ISO-DIN, ecc..)
I dati tecnici di questi articoli sono puramente indicativi.
Possono subire variazioni minime da lotto a lotto a seconda della produzione e sono aggiornati al momento della stampa del Catalogo.

Confezionamento

Le quantità delle confezioni di tutti gli articoli presenti a catalogo possono subire variazioni a discrezione del fornitore. Eventuali aggiornamenti saranno pubblicati sul sito www.spinelli-inox.it

Copyright SPINELLI INOX ®

Tutti i diritti sono riservati

www.spinelli-inox.it

SPINELLI INOX

SEDE COMMERCIALE:
Via Monte Pastello, 8
37057 San Giovanni Lupatoto (VR)
Tel. 045.8270111
Fax. 045.8270190
info@spinelli-inox.it

SEDE LEGALE:
Via Enzenberg, 12
39018 Terlano (BZ)
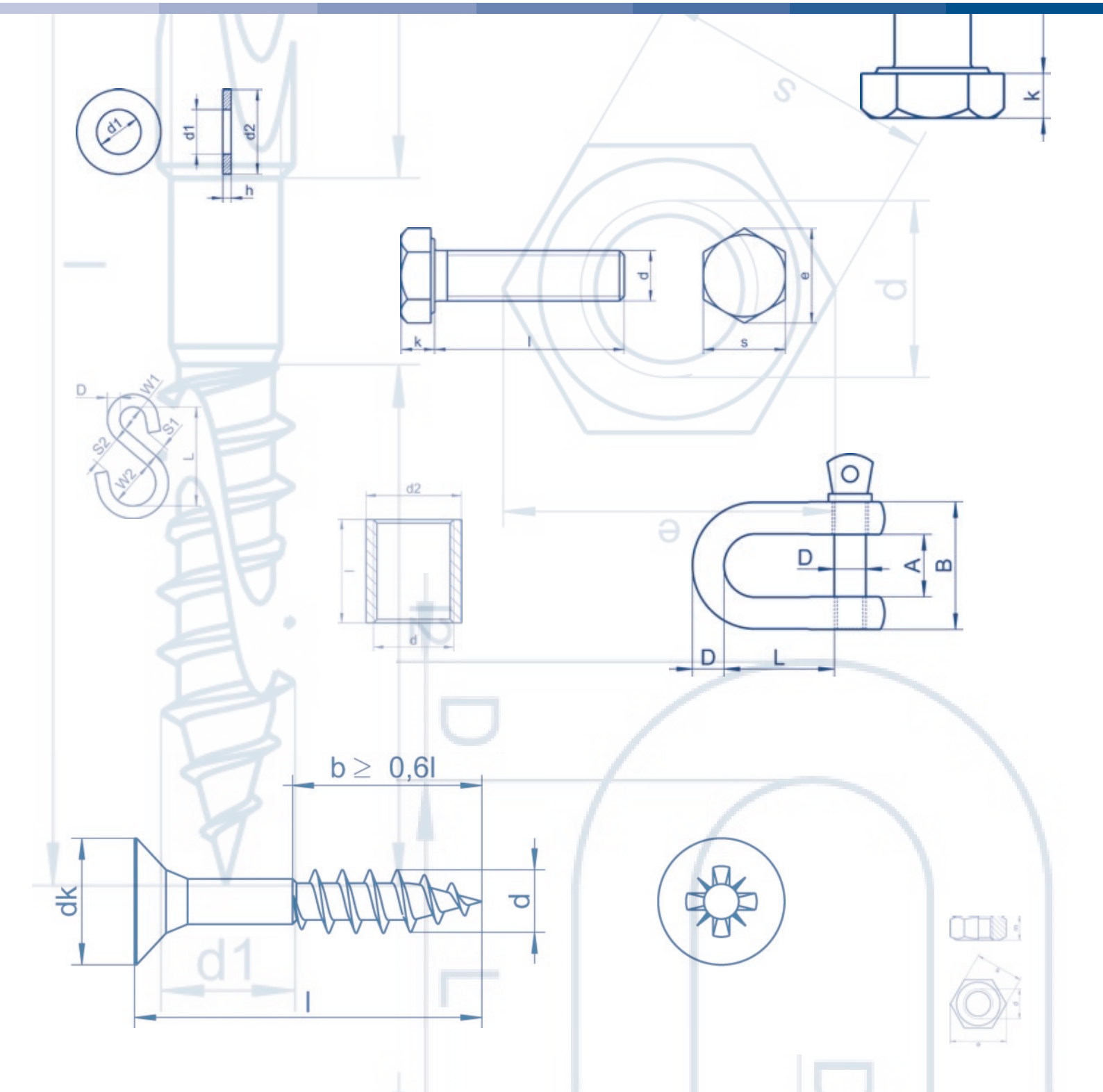
WWW.SPINELLI-INOX.IT